品　　名	胡椒餅焼窯/焼餅炉
品　　番	STG650
材　　質	ステンレス(SUS430)
対応ガス種	都市ガス、LPガス
ガス消費量	都市ガス(12・13A):6.92kW、5,950kcal/h LPガス:6.84KW,0.49Kg/h、5,880kcal/h
接　続　口	都市ガス:13mm LPガス:9mm
外形寸法	W750(取手まで、本体外径650)*D700*H870mm
窯投入口	直径235mm
窯内部寸法	最大直径520mm

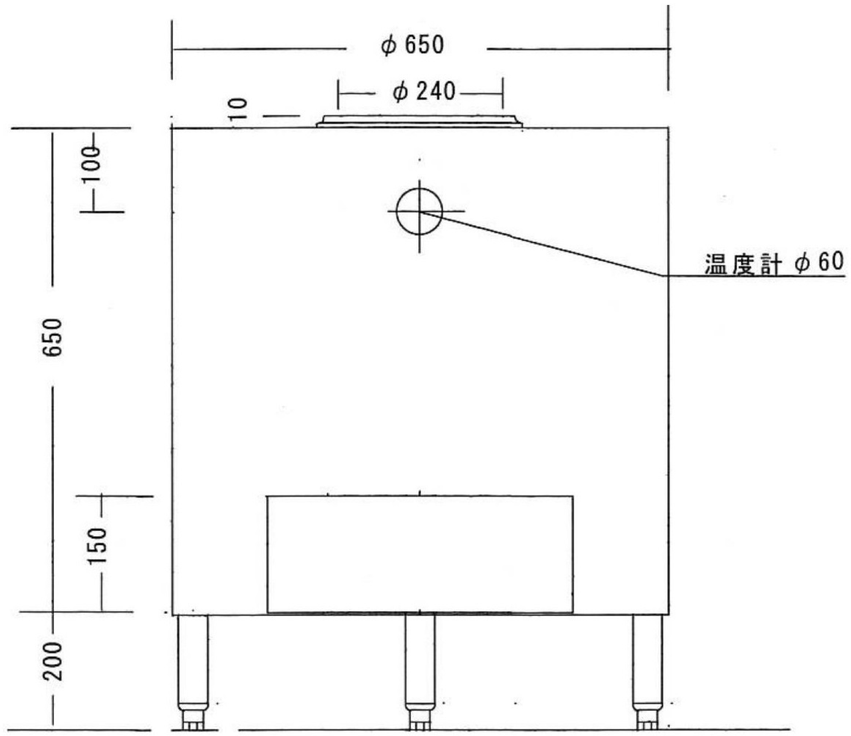

正面

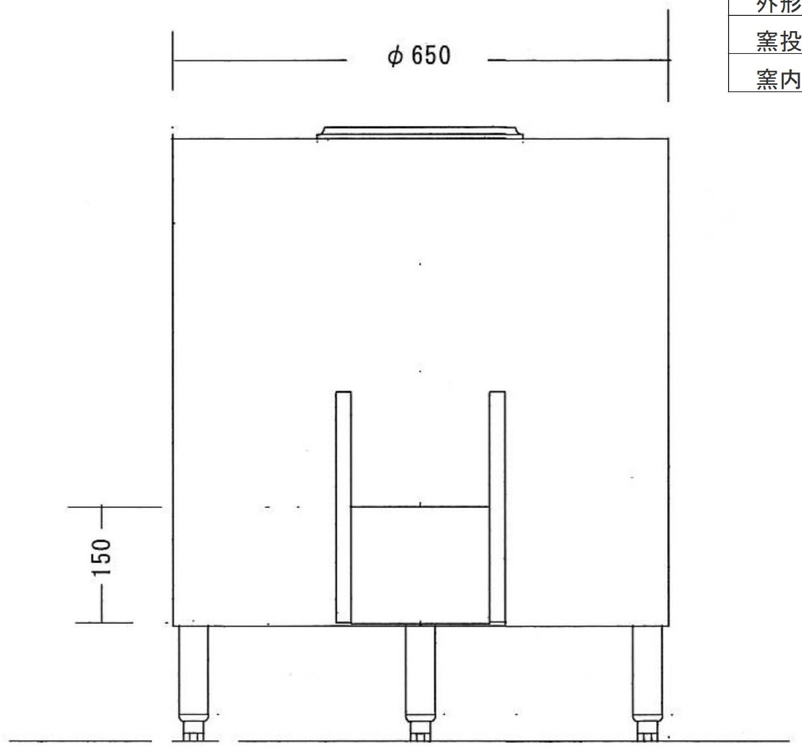

背面

	表面処理		材料寸法		材質	製図年月日	製図名
					SUS430	2021.8.9	全体図
承認	製図	公差	個数	尺度	製図法	製品名	図面番号
	金親			1/8	三角法	胡椒餅焼窯	STG65020210809

三省堂実業株式会社